CILLA - LED

À PARTIR DE 4 M | IP 66 BLOC OPTIQUE | IP 54 BLOC APPAREILLAGE | IK 08 | CEE | ULR 0%* | η 78% | >95%

GAMME
Puissances et flux dans tableau synoptique gamme LED.
Températures de couleur : 2200K - 2700K - 3000K - 4000K.
Durée de vie L80 @350mA @t_a=25°C ≥ 120 000h.
Moins de 50% des LED ont un flux sortant inférieur à 80% du flux initial à 120 000h.
Gestion thermique.
Module LED au standard Zhaga.

OPTIQUES DISPONIBLES :
Éclairage type rue étroite (ASYM 2 ou ASYM 2-1)
Éclairage type routier (ASYM 3)
Éclairage type avenue (ASYM 3-1)
Éclairage type parking (ASYM 4)
Éclairage type place (SYM 5)
*sans fermeture verre polycarbonate

MATÉRIAUX - TRAITEMENT DE SURFACE
Corps : aluminium moulé.
RAL au choix.
Peinture poudre polyester cuite au four à 220°C.
Traitement peinture spécifique bord de mer sur étude.

FIXATION - CÂBLAGE
Portée : manchon recouvrant Ø60 mm long. 100.
Suspendue : fixation 20x27 (3/4'') pas gaz mâle. Longueur 55 avec contre écrou 20x27 (3/4''). Adapteur 20x27-26x34 (3/4''-1'') fourni pour crosse embout 26x34 (1'') gaz femelle.
Luminaire précâblé 10m utile (câble souple 2x1,5mm²).

INSTALLATION/MAINTENANCE
Ouverture par charnière sur l'avant avec 2 vis de fixation
Alimentation remplaçable. Module LED remplaçable.
Conditions d'utilisation et de maintenance disponibles sur demande.

TENUE AUX SURTENSIONS
Luminaire de catégorie IV, tenant à une onde de choc de 6kV entre phase-neutre et terre.
Protection contre la foudre 10kV-5kA entre phase-neutre et terre à prévoir en pied de mât.

OPTION
Pour système communiquant, précâblage avec une paire dédiée à la communication (câble souple 5Gx1,5mm²).
Fermeture verre polycarbonate transparent sur les 4 faces.

• DIMENSIONS

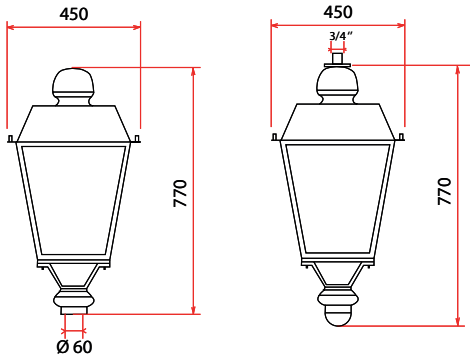

• POIDS/SURFACE SCX : 8,5 kg/0,17 m²

• COURBES POLAIRES

Éclairage type routier en standard (ASYM 3)

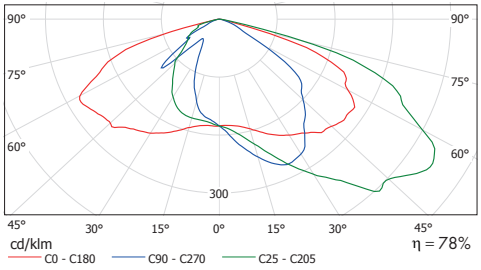

• SMART LUM

Puissance ajustée			Contrôle point à point		Groupe autonome avec fil pilote	Gestion de groupe	Gestion des points lumineux
P-adjust	F-Constant	Detect	Prog BP6	Prog Cycles	Prog Switch avec Detect	VAR	Dali
●	●	●	●	●	●	●	●