# PAGODINA

**Luminaire IP66 IK10**
Classe II ou I.
Lampes acceptées : 35 à 100W SHP ou IM sur douilles E27, E40 ou G12, 45 à 90W Cosmo sur douille PGZ12.
Paralume à lamelles en aluminium.
Hauteur d'installation de 3,5 à 5 m.
Variation de puissance possible avec altron.

**Normes**
Luminaires conforme aux normes NF EN 60598-1 et NF EN 60598-2-3.

**Matériaux - traitement de surface**
Embase et chapeau : aluminium moulé.
Enjoliveur : aluminium repoussé.
Vasque : PMMA choc IK10.
Peinture poudre polyester cuite au four à 220°C.
Teintes RAL ou peinture structurée au choix.
Face inférieure de l'enjoliveur de couleur blanche en standard.

**Fixation**
Fixation sur tube Ø60 mm maxi, long 70 mm, par 4 vis de pression M10 (Ø extérieur de l'embase 89 mm).
Visserie d'assemblage en inox.

**Ouverture**
Accès à la lampe par-dessus.
Accès à l'appareillage par-dessous.
Par desserrage de vis six pans creux imperdables.
Voir croquis ci-contre.

**Poids/Surface SCX**
7,3 kg/0,07 m²

**Poids des appareillages**
Voir page 240.

**Codes**
**7PADIE272** Pagodina E27 classe 2
**7PADIE402** Pagodina E40 classe 2
**7PADIG122** Pagodina G12 classe 2
**7PADIPGZ122** Pagodina PGZ12 classe 2

**Codes classe I :** Nous consulter.

**Accessoires**
**7PAGCOUPFLU** Coupe flux
**7C29ML500** Crosse Chandelier murale 500 mm
**7C29DL500** Crosse Chandelier décalée 500 mm
**7C29ML750** Crosse Chandelier murale 750 mm
**7C29DL750** Crosse Chandelier décalée 750 mm
**7CC29L500** Crosse Chandelier double 500 mm
**7CC29L750** Crosse Chandelier double 750 mm

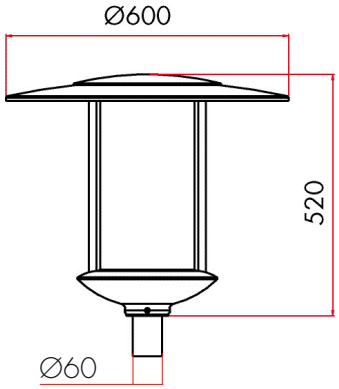

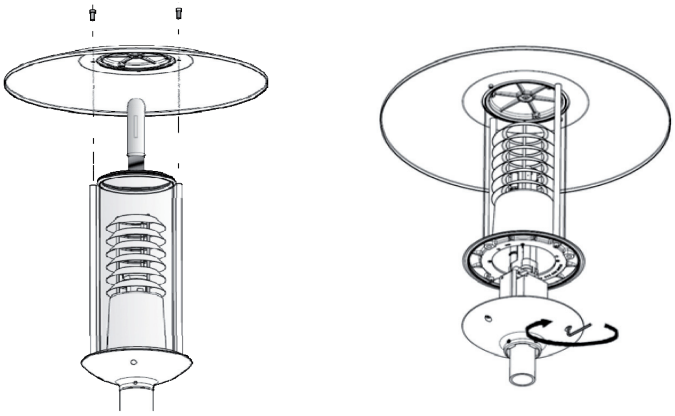

Accès lampe et appareillage
**Pagode, Pagodina, Stúpa**

3,50 à 5 m  11,3%  53%

**Éligible au Certificat d'Énergie**

## Photométrie

**Environnement urbain**
Place
Hauteur de feu (h) 4 m
Interdistance (e) 18 m
Lampe 100W SHP
e/h = 4,5

**Choix des classes d'éclairage**
Classe d'éclairage S2 (environnement urbain, ambiance lumineuse = sentiment de sécurité) selon la norme NF EN13201.

**Courbes Isolux E**

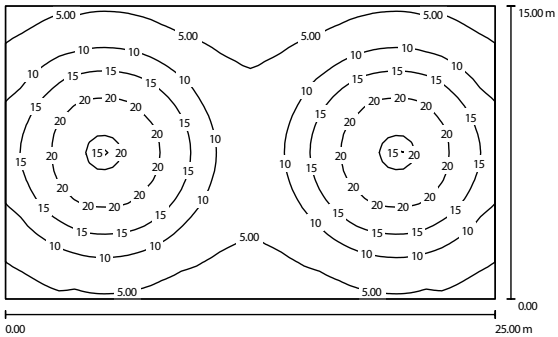


**Place**
Éclairement

| Emoy (lx) | Emin (lx) | Emax (lx) | Emin/Emoy | Emin/Emax |
|---|---|---|---|---|
| 11 | 3,64 | 23 | 0,33 | 0,16 |

| | Emoy (lx) | Emin (lx) |
|---|---|---|
| Consigne selon classe S2 | ≥ 10 | ≥ 3 |
| Valeur effective calculée | 11 | 4 |
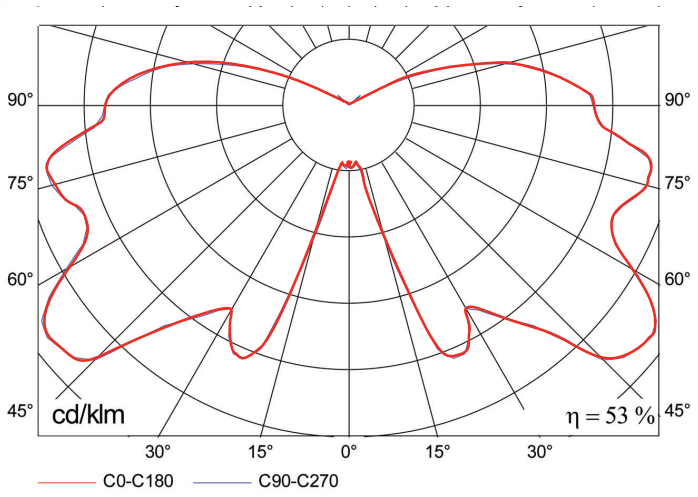
**Courbe polaire**